Technische Information

Schüring m-tec II Haustürband mit Winkel

Speziell für Kunststoff-Haustüren

- Verstellmöglichkeiten
- Montageanleitung
- Bohrlehrensystem

Typisch Schüring:

- **Kugelgelagerter Achsstift.**
- **Anpressdruckregulierung. Seiten- und Höhenverstellung kontrollierbar.**
- **Ein-Mann-Montage.**

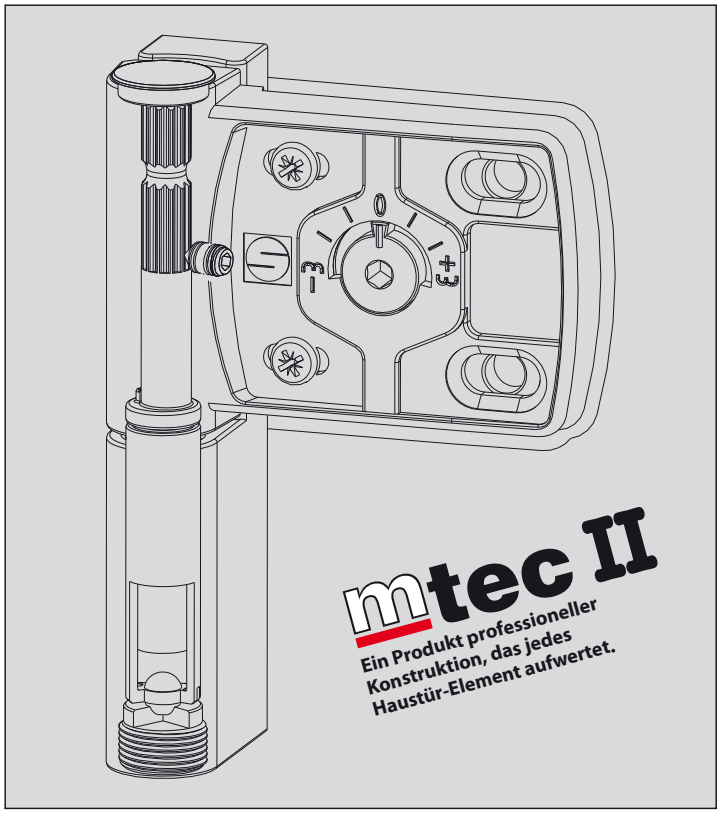

- **Schneller Anschlag - leichte Justierung!**
- Die Lagerbuchse besteht aus einem Kunststoff für Maschinengleitlager mit extrem hoher Kriechdruckfestigkeit.
- Die patentierte Kugelführung des Achsstiftes ist in der Lagerbuchse integriert.
- Traglast 100 kg Flügelgewicht nach DIN EN 1935
- Aufdeckhöhen: 16 - 25 mm
- Ein einziger Bohrdurchmesser
- Höhenverstellung: +5 / -1 mm
- Seitenregulierung ± 3 mm
- Einbruchhemmung bei Außenanwendung durch Stiftziehschutz und rückseitiger Verschraubung im Flügelüberschlag.

Dokumenten-Nr. 00.011.13

Schüring Fenster- und Türtechnologie GmbH
Langbaurghstraße 3
53842 Troisdorf-Spich
Telefon (02241) 994-0
Telefax (02241) 994-285
schuering@schuering.de
www.schuering.de

schüring®
Fenster- und Türtechnologie GmbH

3-fach-Justierung Flügelmontage

■ **Abb. 1: Grundeinstellung**
Um eine gleichmäßige Verteilung des Flügelgewichtes auf die Bänder zu gewährleisten, wird erst das untere Band und danach die verbleibenden Bänder eingestellt. Höhen- und Seitenverstellung erfolgen mit einem 4 mm Inbusschlüssel. Bei einer nachträglichen Regulierung des Anpressdruckes wird zusätzlich ein 2,5 mm Inbus benötigt.

■ **Abb. 2: Höhenverstellung**
Ausgehend von der Grundeinstellung kann der Türflügel um 5 mm angehoben und 1 mm abgesenkt werden.

■ **Abb. 3: Anpressdruckregulierung**
Der kerbverzahnte, exzentrische Achsstift wird entsprechend der gewünschten Grundeinstellung eingeschoben.

Bei Übereinstimmung des Schlitzes des Achsstiftes mit der mittleren Markierung am Flügelteil (Bild 3a) ist das Band in Nullstellung montiert. Bei einer Nachregulierung an der eingebauten Tür muss zunächst der seitliche Gewindestift mit einem 2,5 mm Inbusschlüssel gelöst werden. Dann kann die Verstellung von bis zu +0,5/-0,5 mm über den oberen 4 mm Inbus erfolgen und die Stellung über den Gewindestift fixiert werden. (Anmerkung: + = höhere Anpressung)

■ **Abb. 4: Seitenverstellung**
Die seitliche Verstellung ist über eine selbsthemmende Justierscheibe im Bereich von +2,5 mm bis -2,5 mm stufenlos einstellbar. Die Schrauben im Flügelteil müssen dabei vorher leicht gelöst werden.

■ **Abb. 5: Verstellrichtungen**
Das m-tec II Haustürband kann in alle erforderlichen Richtungen verstellt werden, so dass eine präzise Justierung möglich ist.
Ein Mann alleine kann vor Ort alle drei Bänder exakt zueinander einstellen!

■ **Abb. 6: Flügelmontage**
Einhängen des Türflügels in die Rahmenteile.

■ **Abb. 7: Flügeldemontage**
Zum Aushängen des Flügels (z.B. bei tiefem Türsturz) kann, nachdem der untere Gewindestopfen ausgeschraubt worden ist, der Achsstift zusammen mit der Lagerbuchse ausgetrieben werden.

Abb. 8: Sicherung bei Außenanwendung
Mit 3 selbstschneidenden Schrauben M4x7 können der Achsstift und das Flügeloberteil vor einer Demontage gesichert werden. Bestell-Nr.: 25.720.02

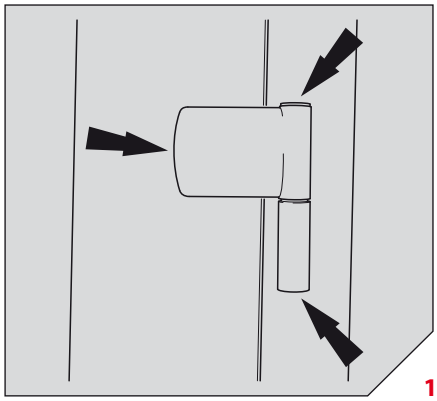
1

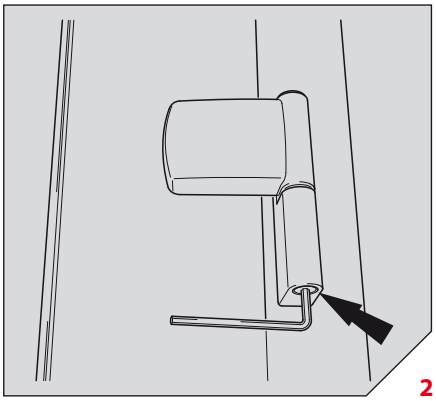
2

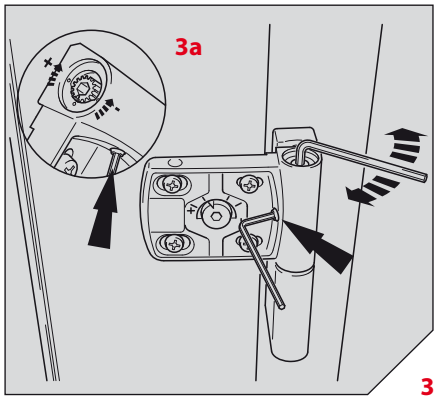

3

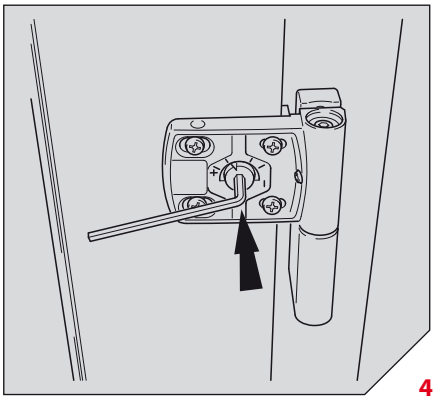
4

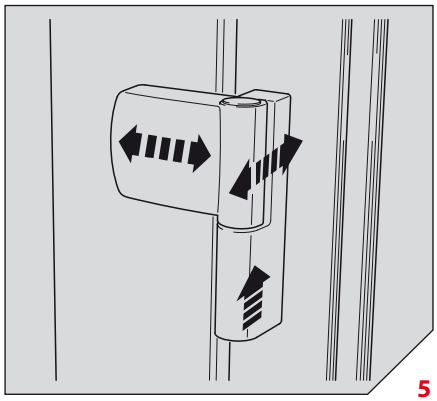
5

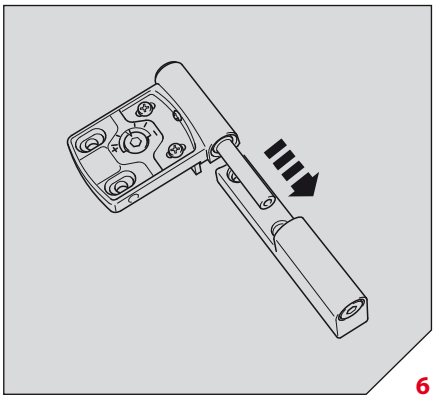
6

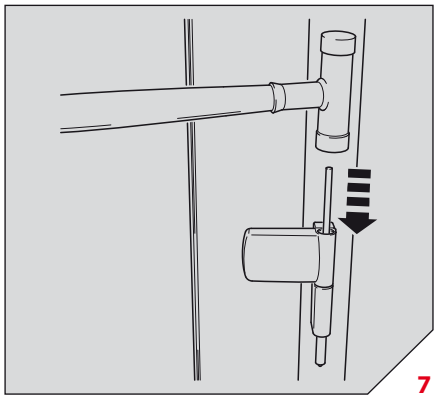
7

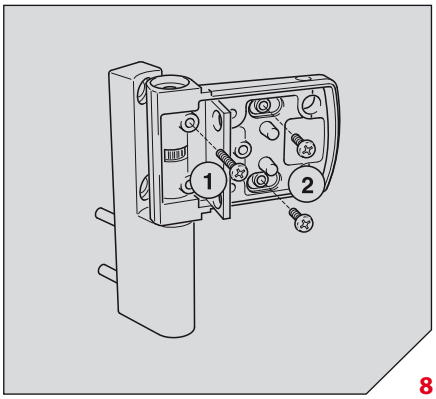

8

Einfaches Anschlagen

- **Alle Bohrungen werden mit nur einem einzigen Bohrer durchgeführt (Ø 5,5 mm).**
- **Ein-Mann-Montage möglich aufgrund der Fangvorrichtung zwischen Flügel- und Rahmenteil des m-tec-Bandes.**
- **Der Flügel wird auch bei demontiertem Stift im Türrahmen gehalten.**
- **Für jedes Profilsystem und jede Profilkombination einsetzbar!**

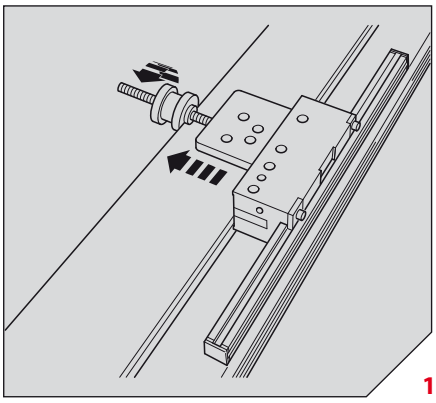
1

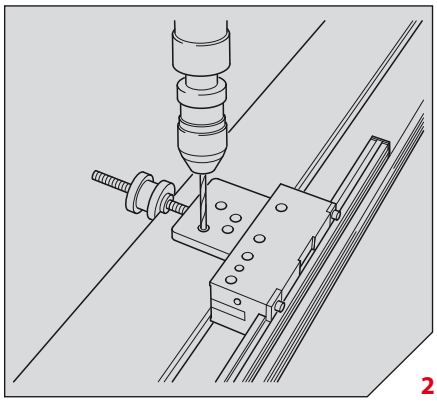
2

- **Abb. 1:**
Aufsetzen der Bohrschablone in die vorher ausgerichtete Rahmen-Flügelkombination. Über die Schablone mit dem Flügel festspannen.
- **Abb. 2:**
Bohren aller Verschraubungs- und Zapfenbohrungen mit einem Bohrer Ø 5,5 mm.
- **Abb. 3:**
Flügel und Rahmenteil mit den 4 beiliegenden Schrauben Ø 6,3 mm (4er Inbus) befestigen.
- **Abb. 4:**
Winkelverschraubung mit zwei Schrauben 4,3 x 32 mm durchführen.
- **Abb. 5:**
Tür einhängen.
- **Abb. 6:**
Aufsetzen der Abdeckkappe und Abdeckstopfen.

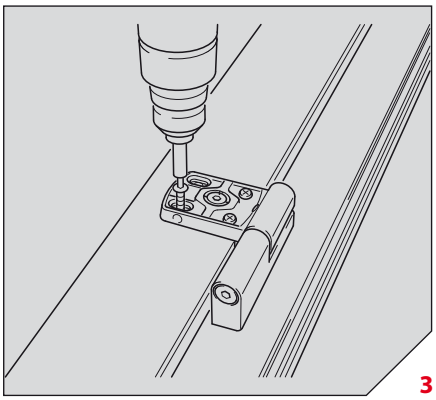
3

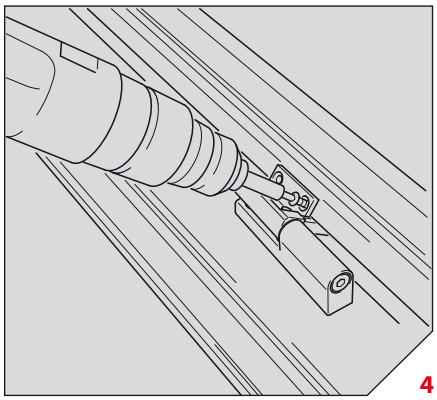
4

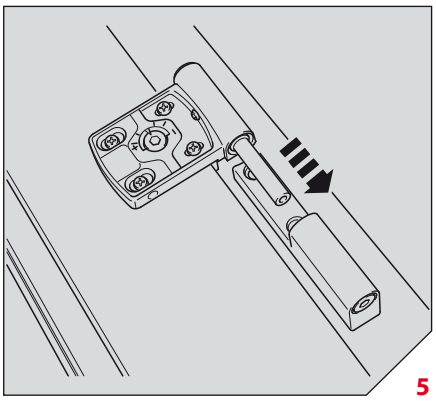
5

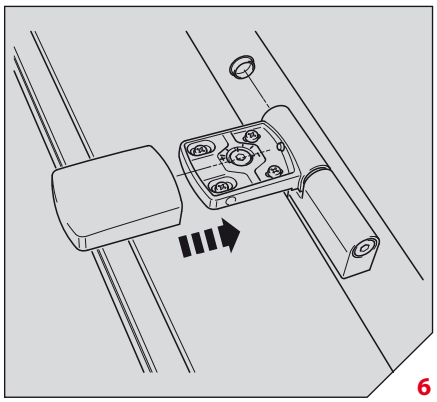
6

CE	Schüring Fenster- und Türtechnologie GmbH Langbaurghstraße 3 53842 Troisdorf-Spich www.schuering.de	13
1309-CPD-0111	EN 1935:2002	4 7 6 0 1 4 0 13
Leistungserklärung / Declaration of performance Nr./No.: 001 - www.schuering.de		

Schüring PLUS SYSTEM